

34x

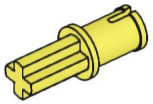

2x

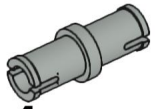

4x

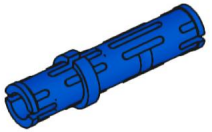

6x



2x

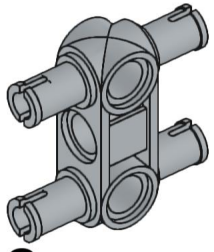

2x

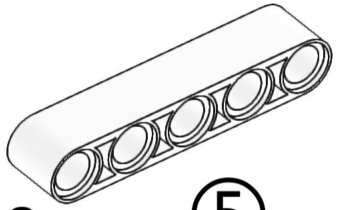

8x

⑤

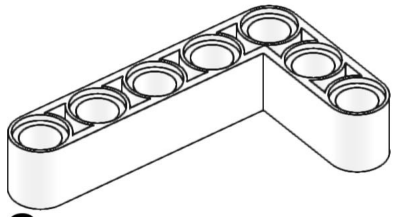

2x

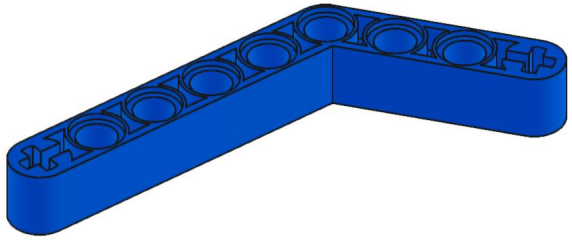

2x

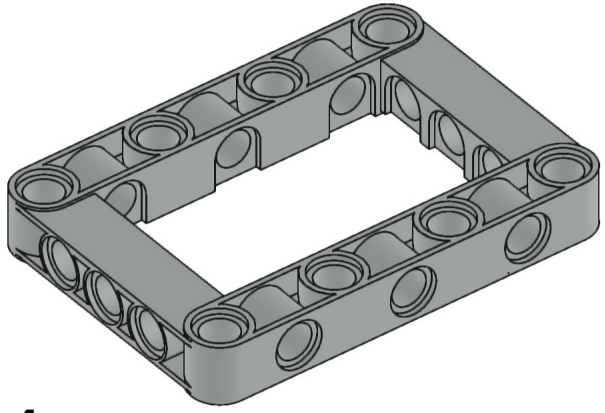

4x

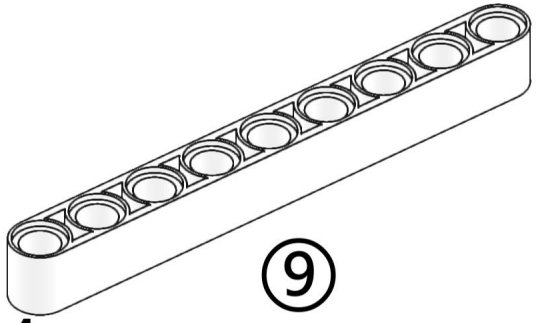

⑨

1x

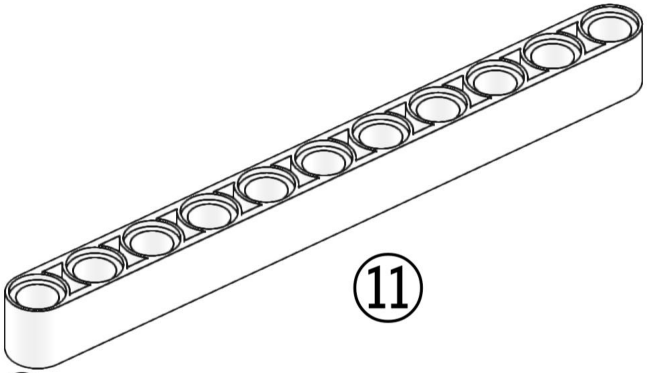

2x

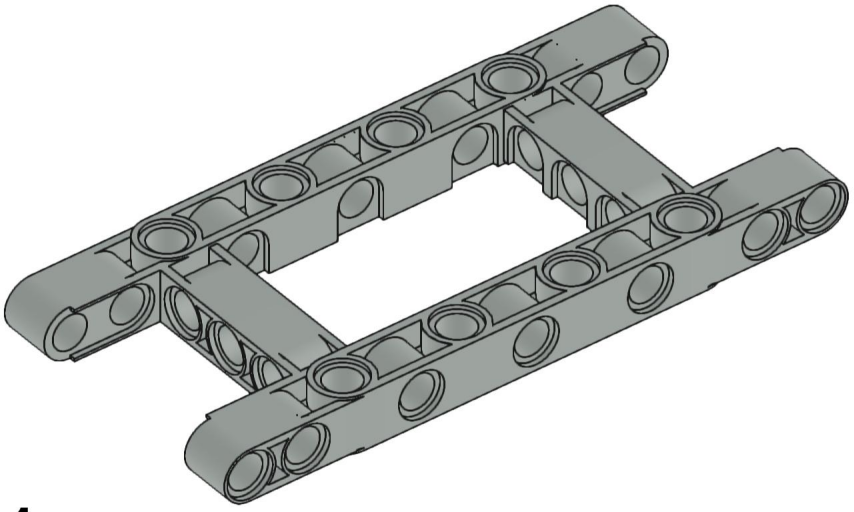

1x

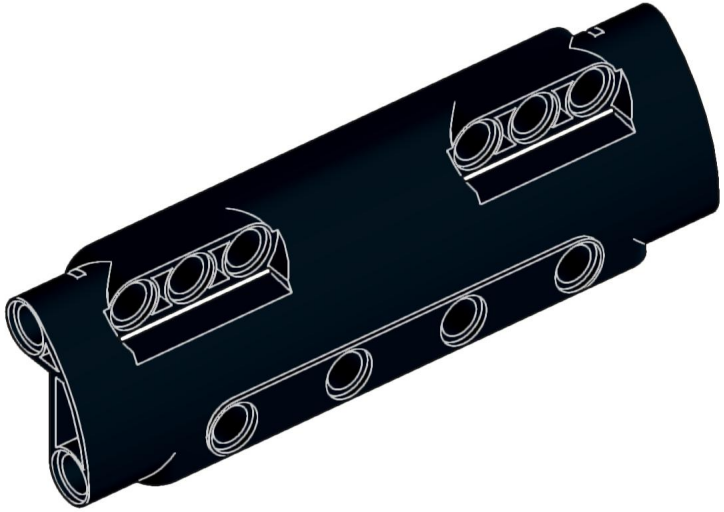

4x

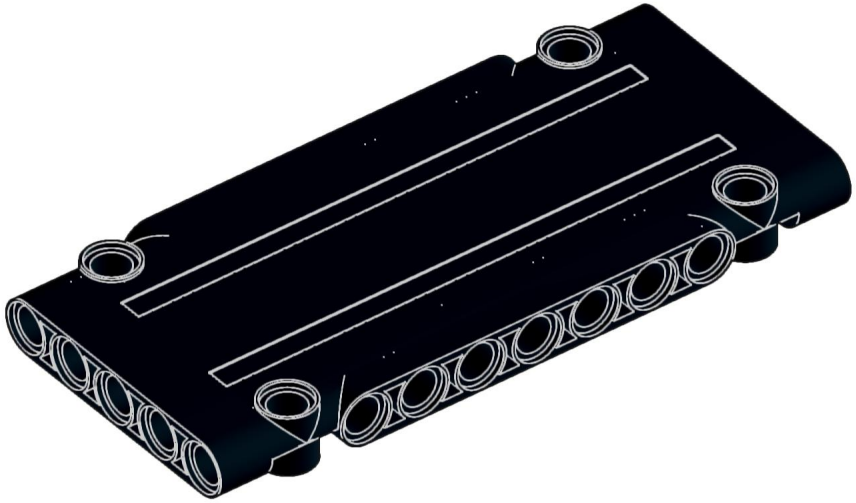

4x

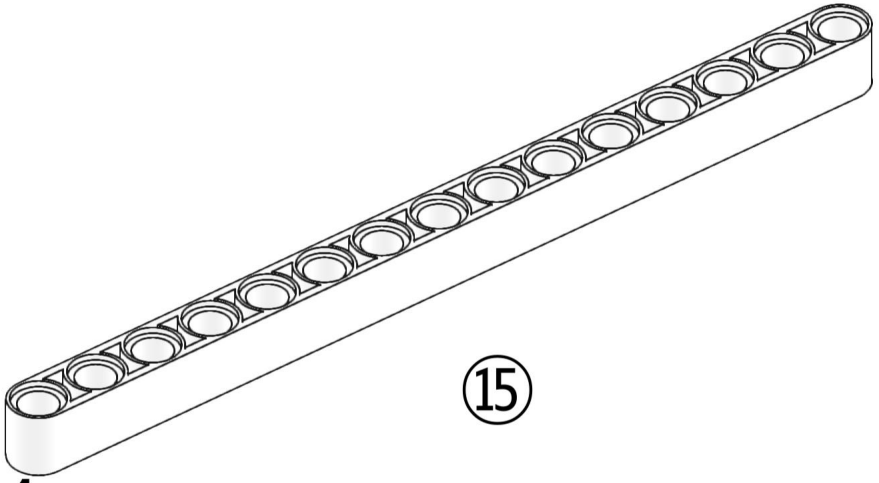

1x

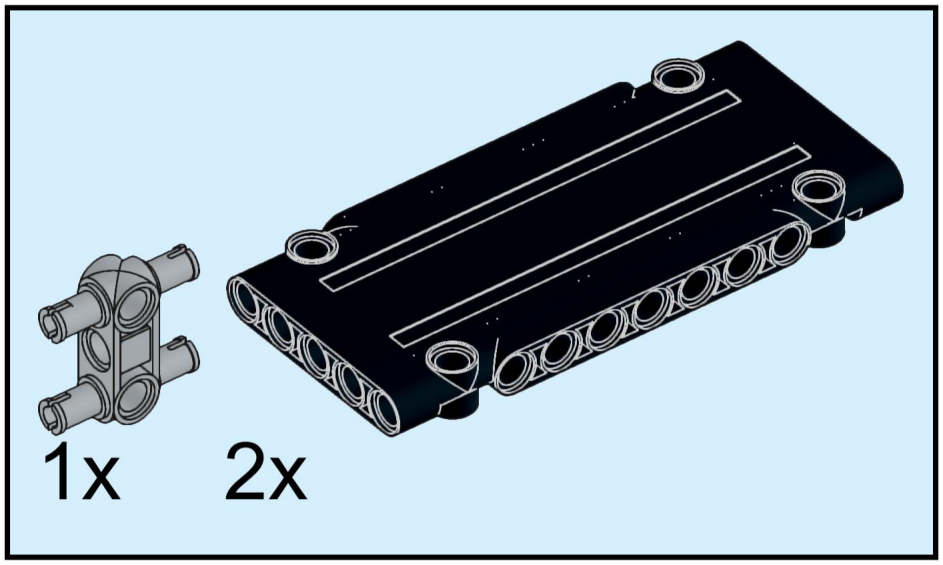

1

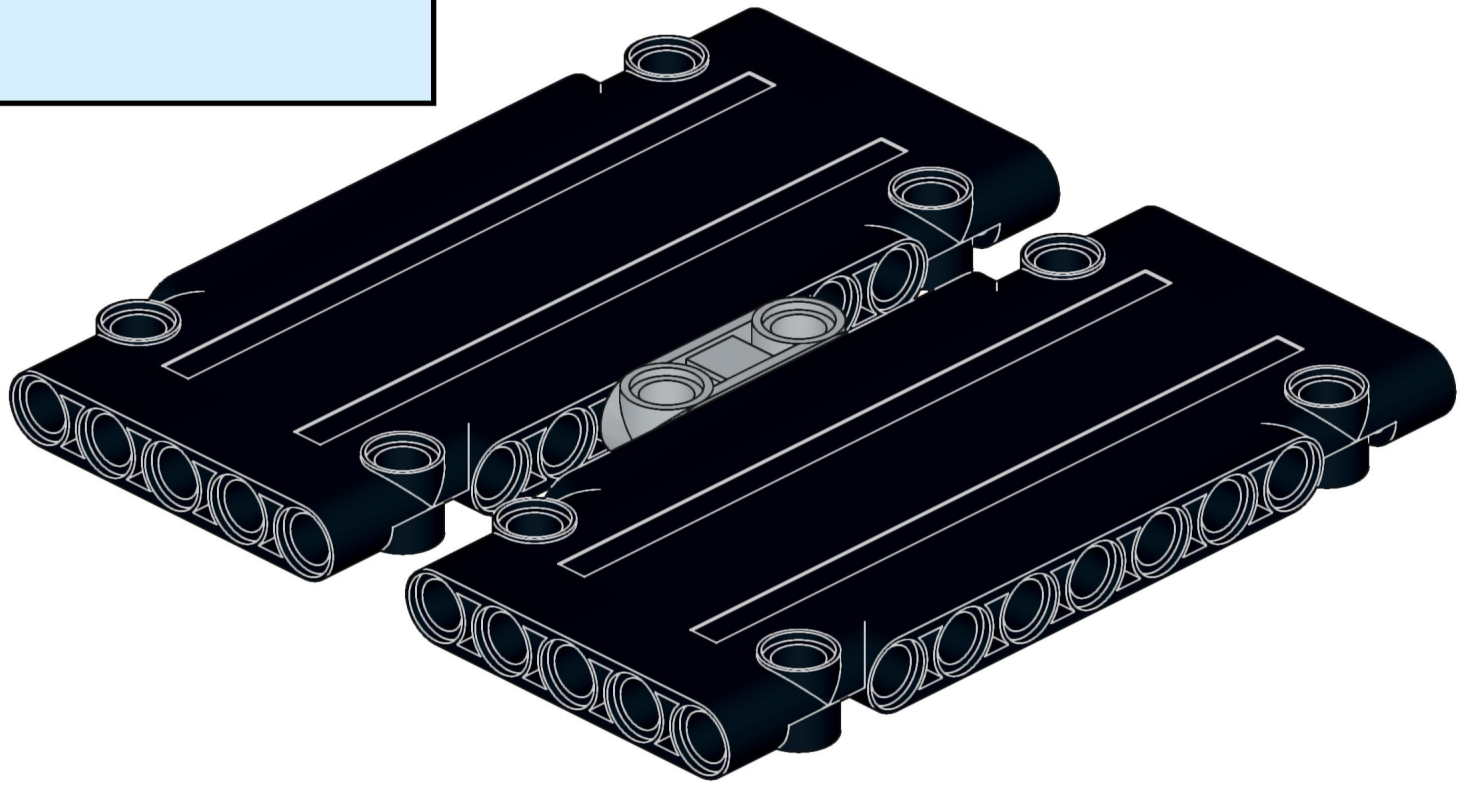

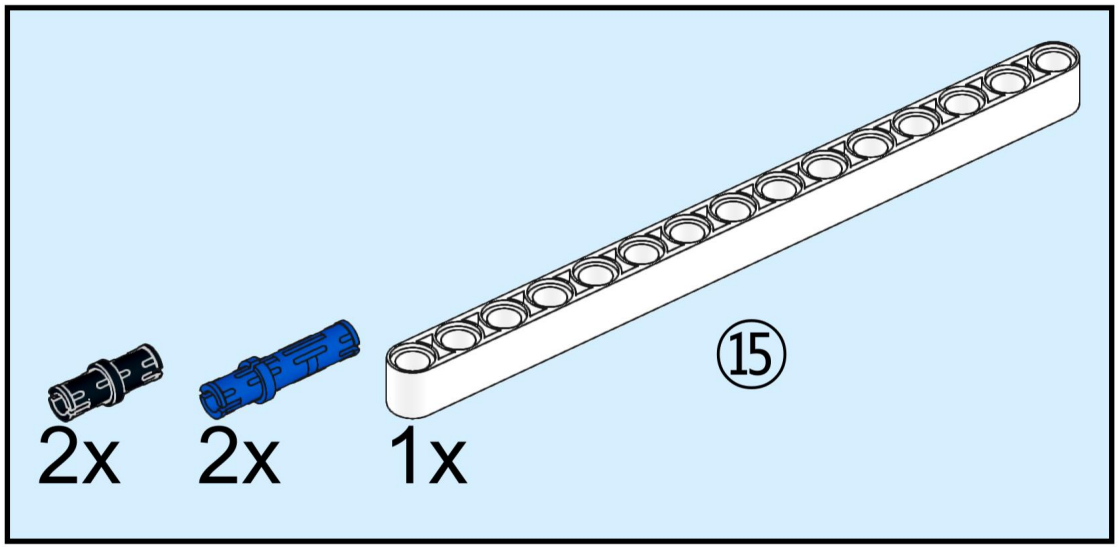
2x
2x
1x
15

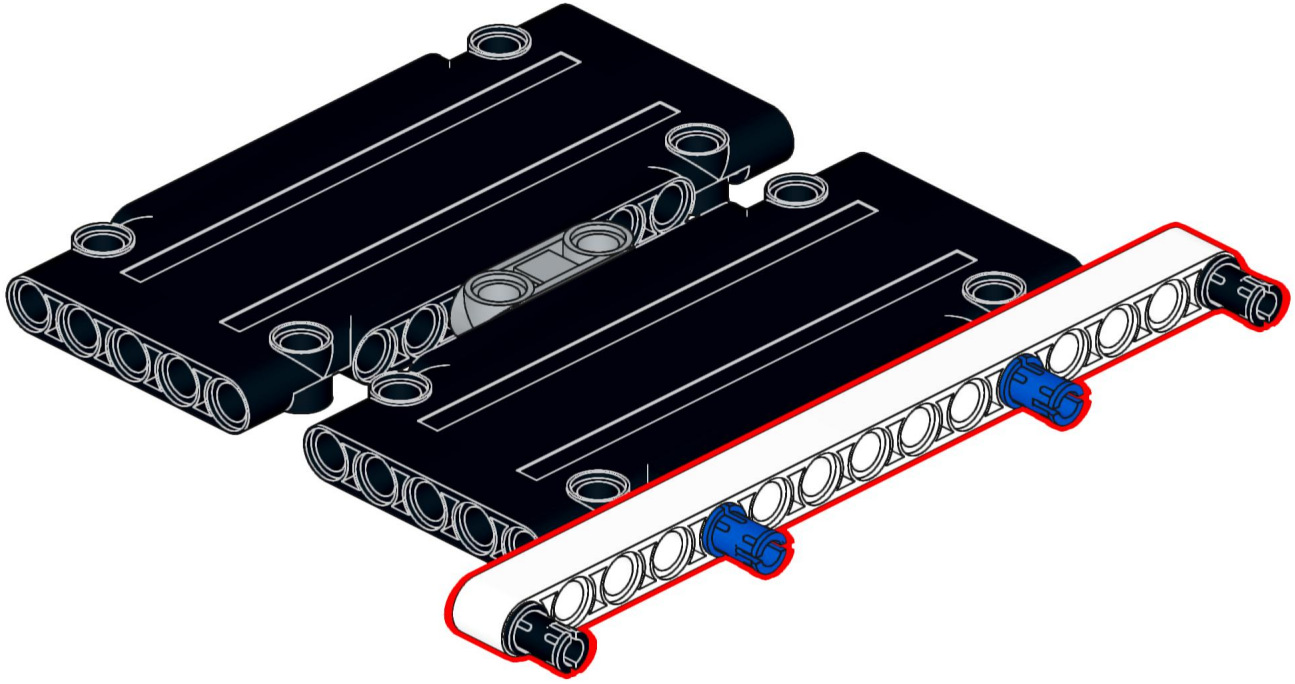

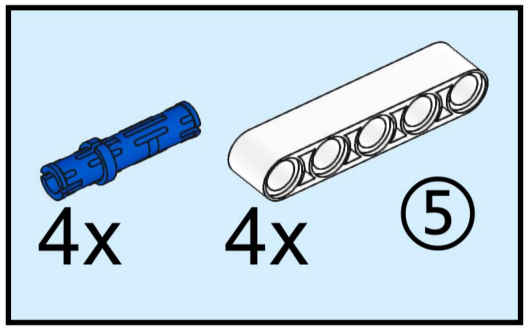
4x
4x
⑤

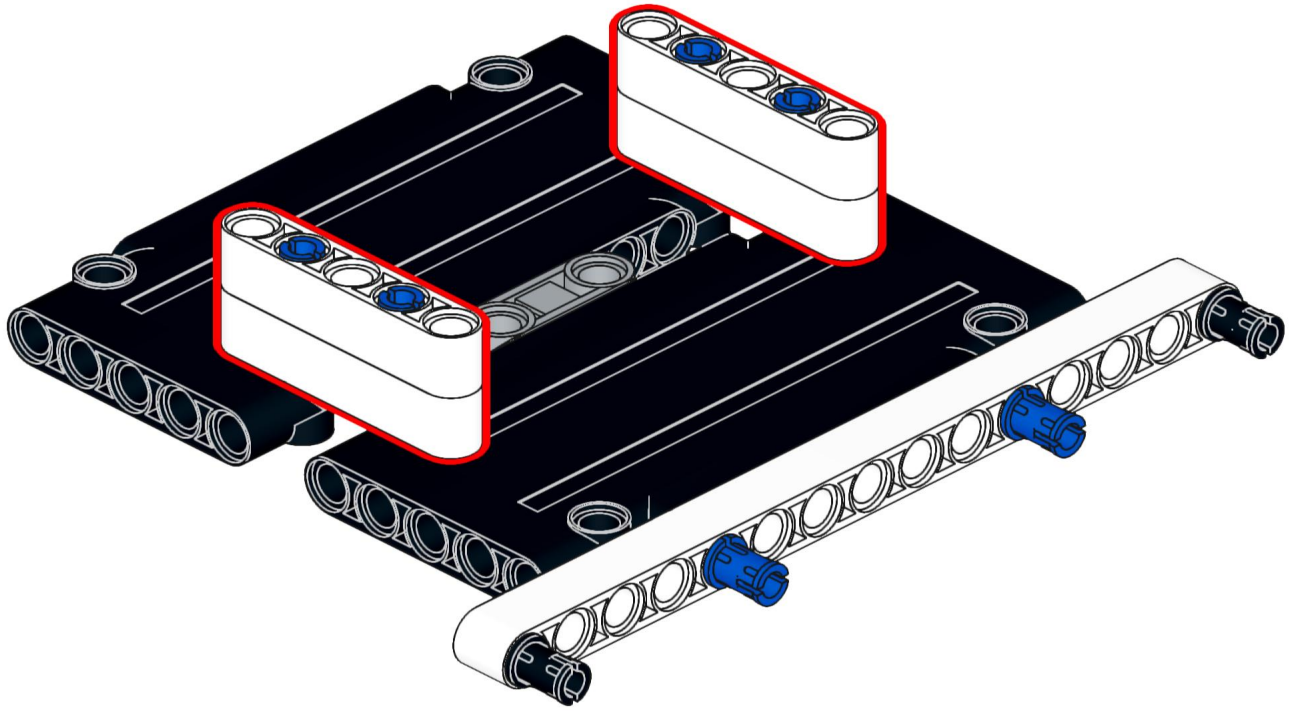

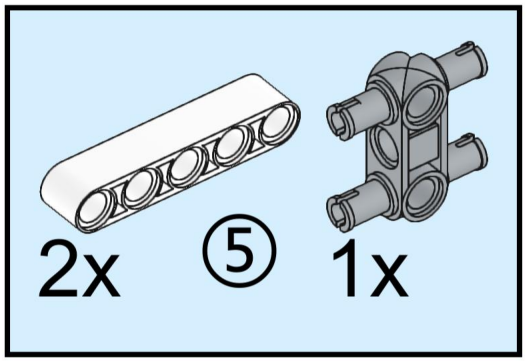

4

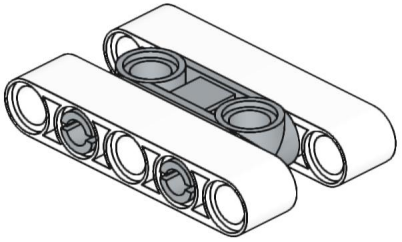

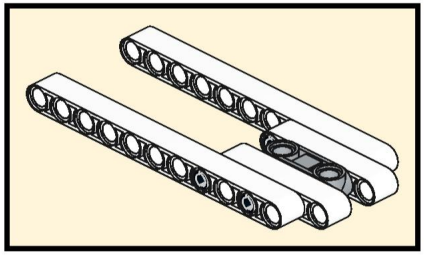

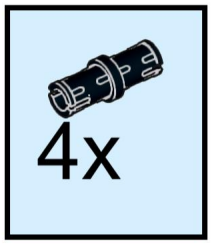
4x

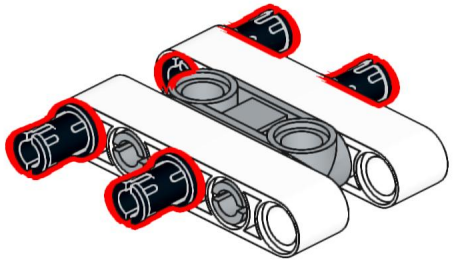

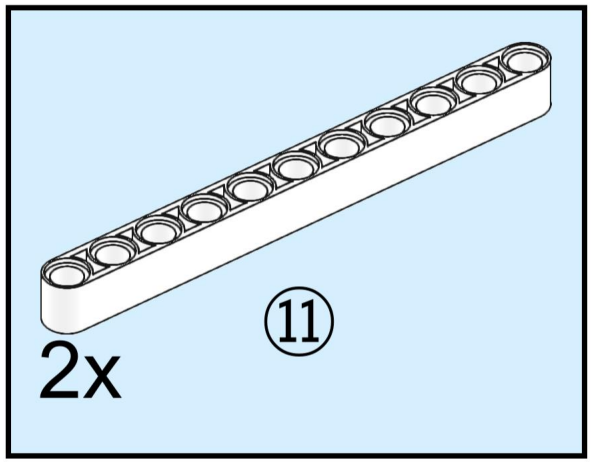
2x
11

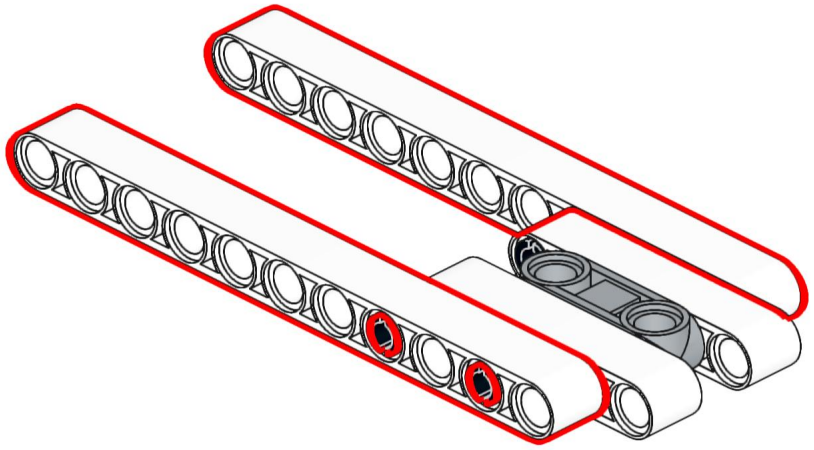

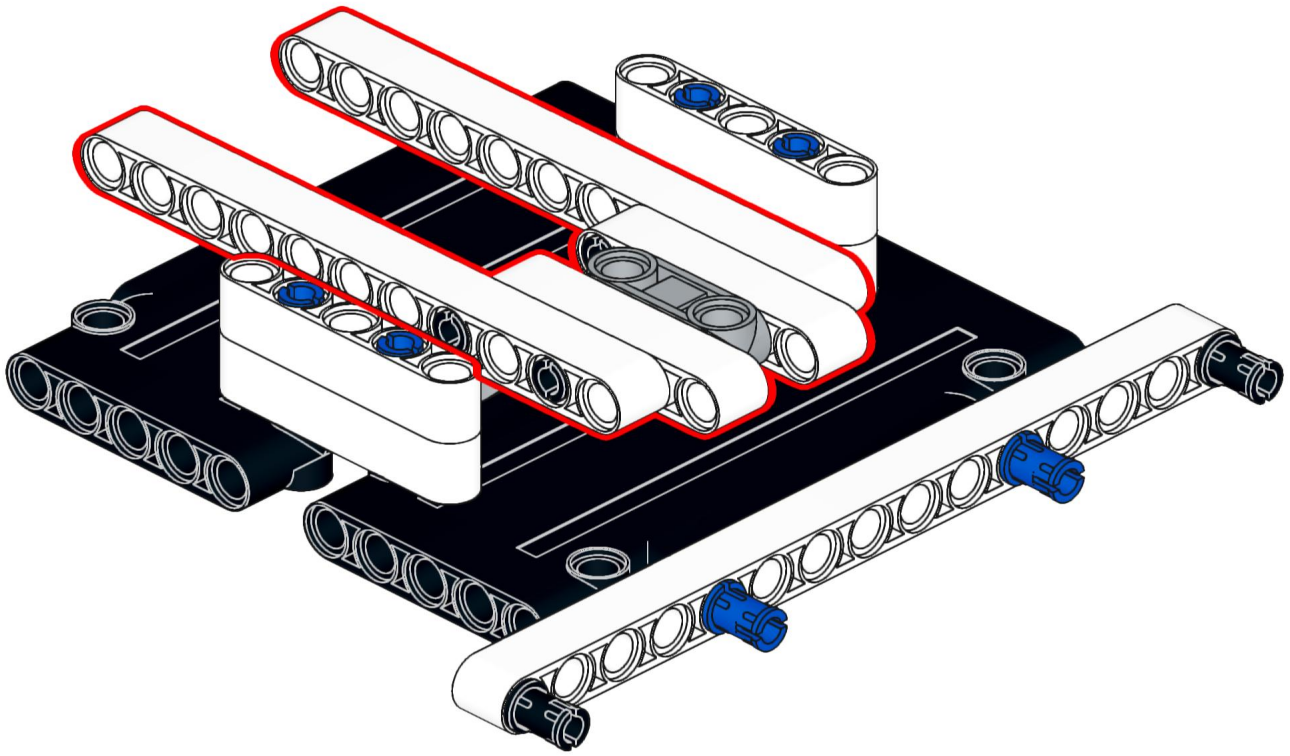

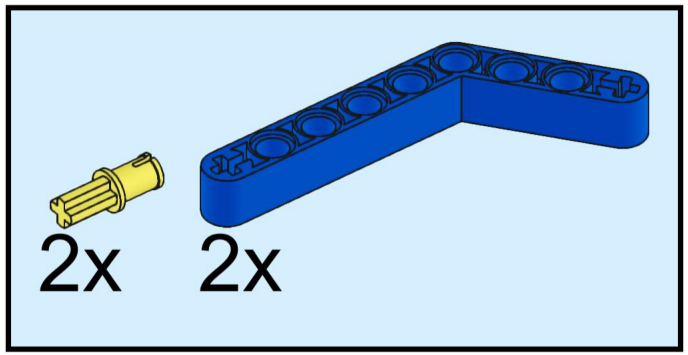
2x
2x

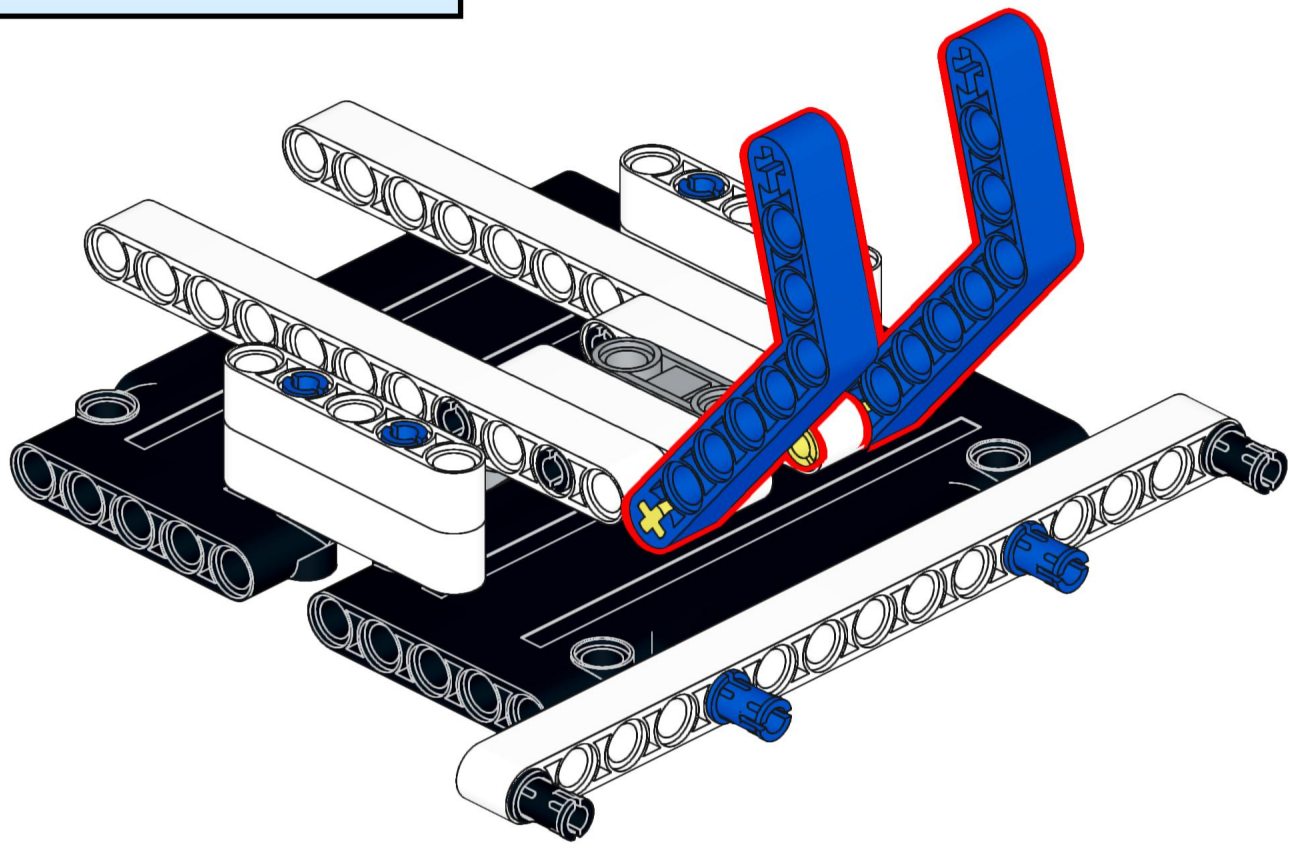

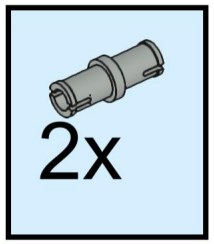
2x

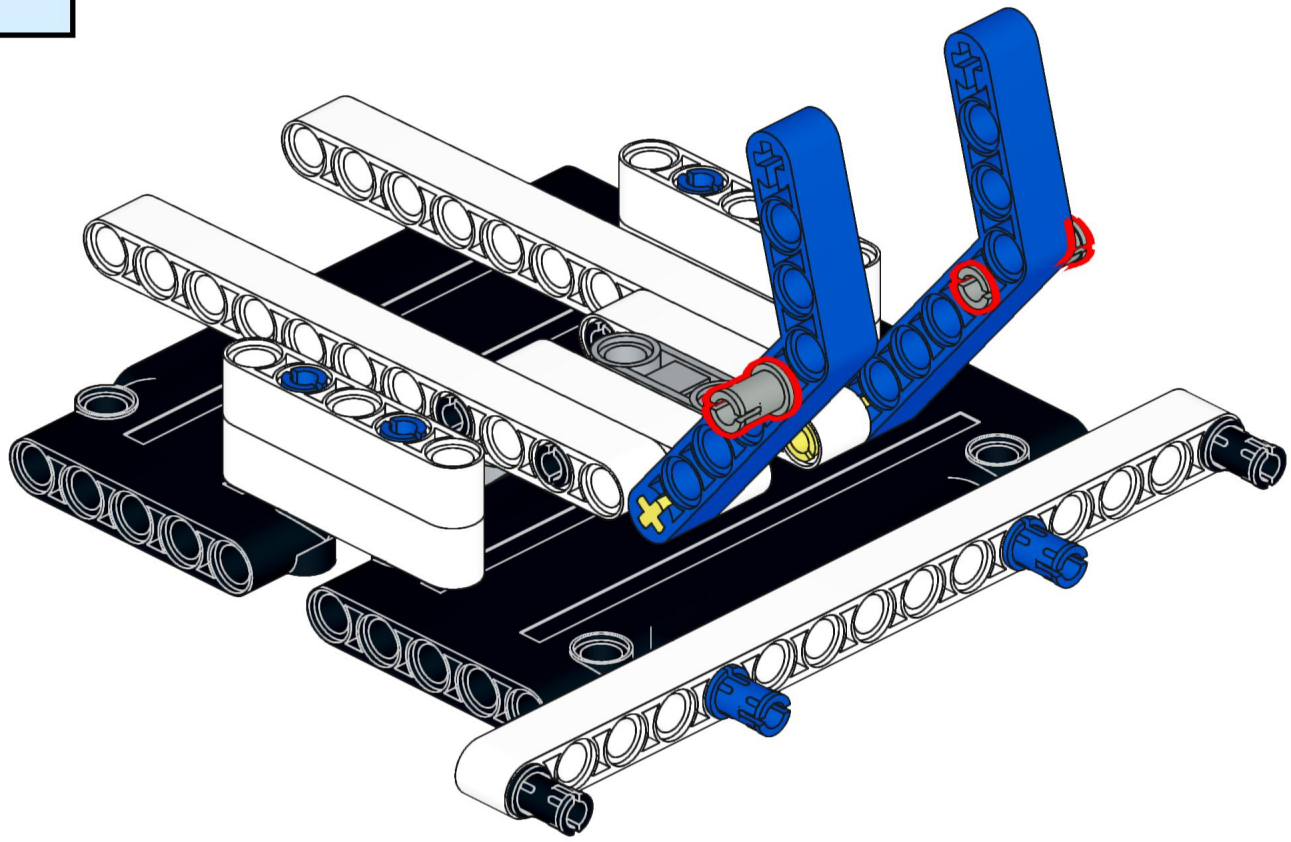

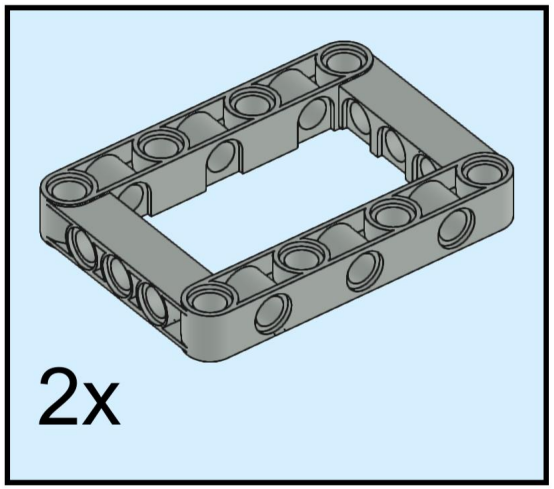
2x

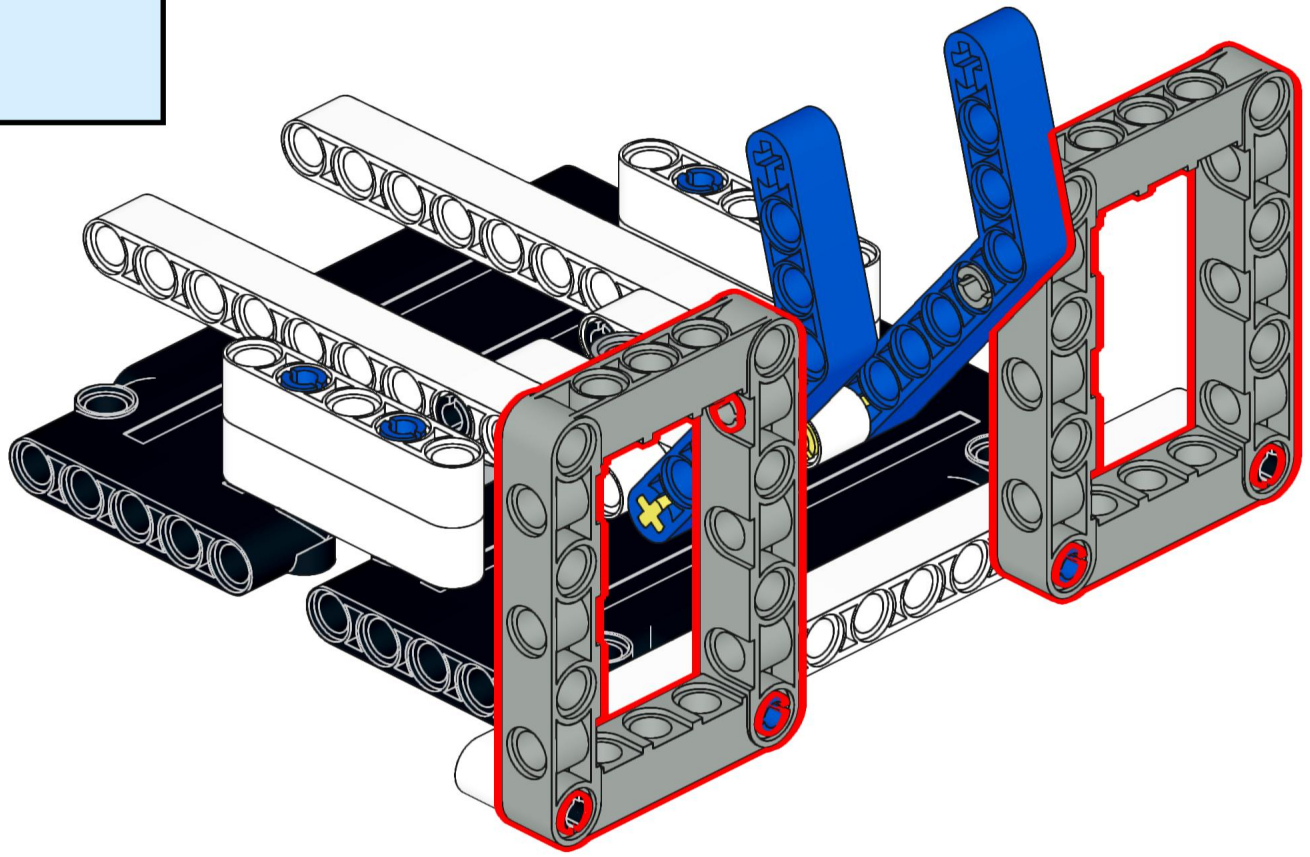

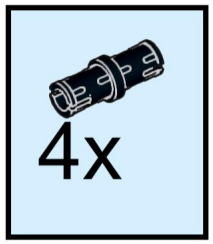
4x

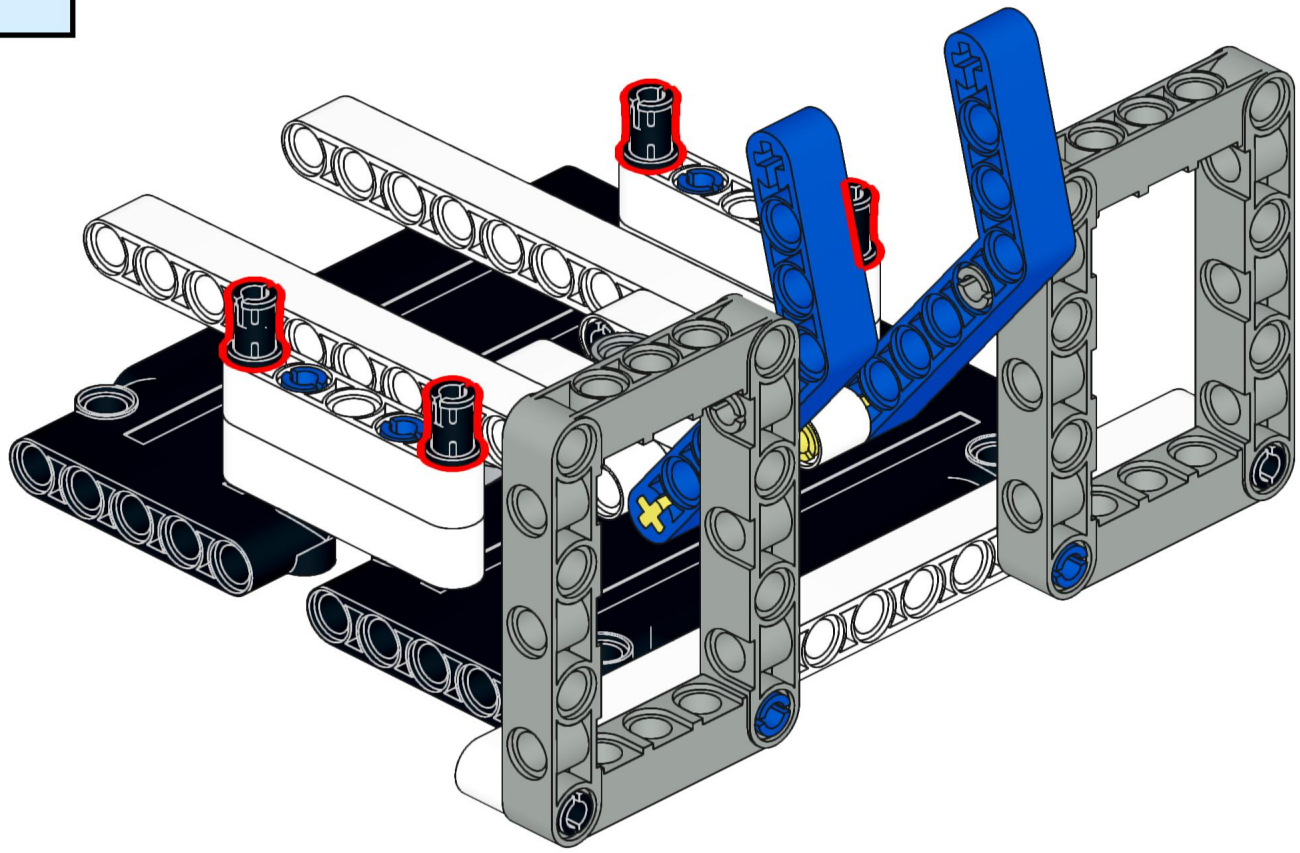

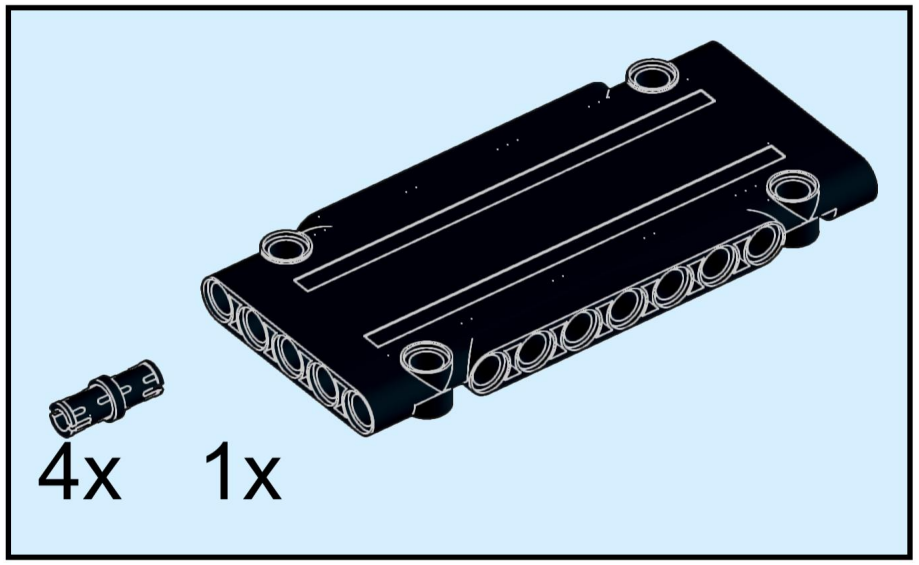
4x
1x

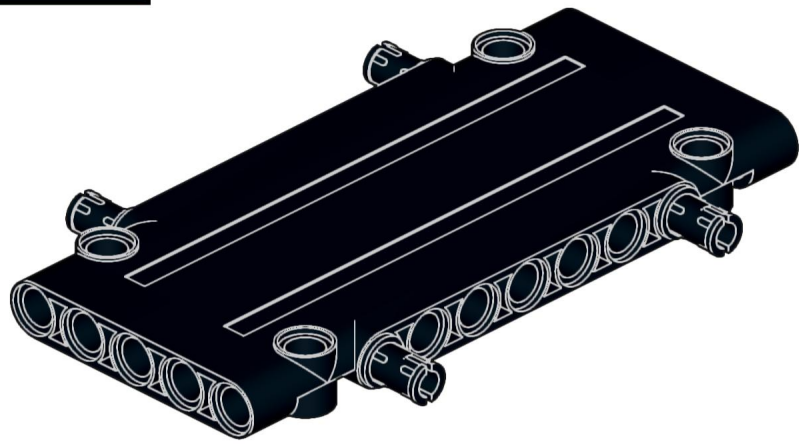

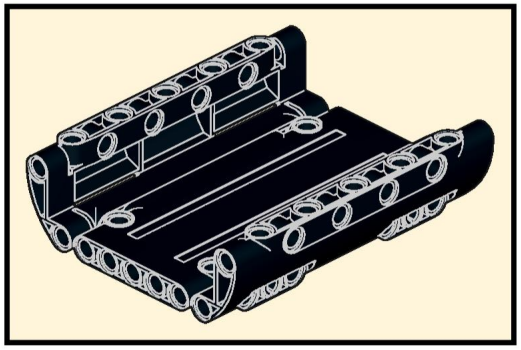

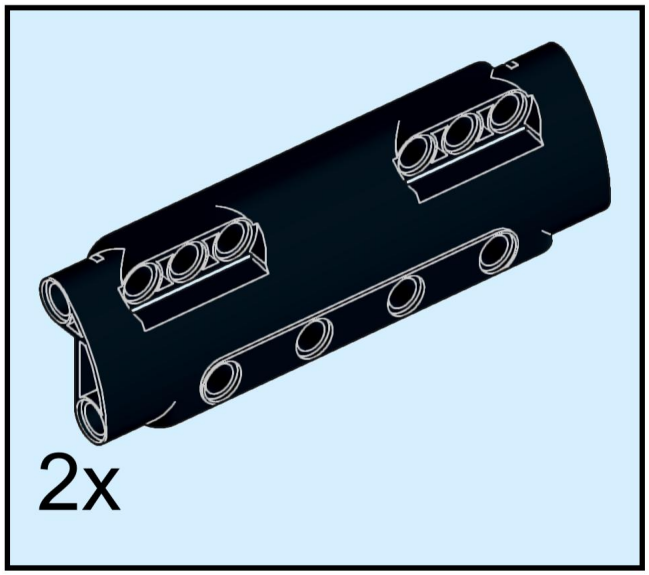
2x

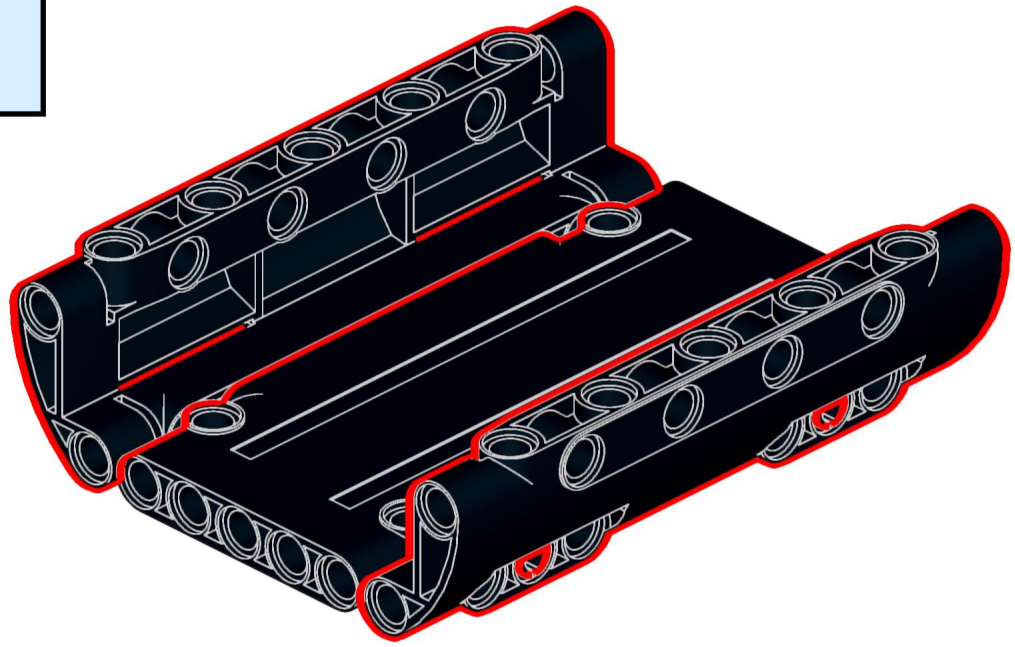

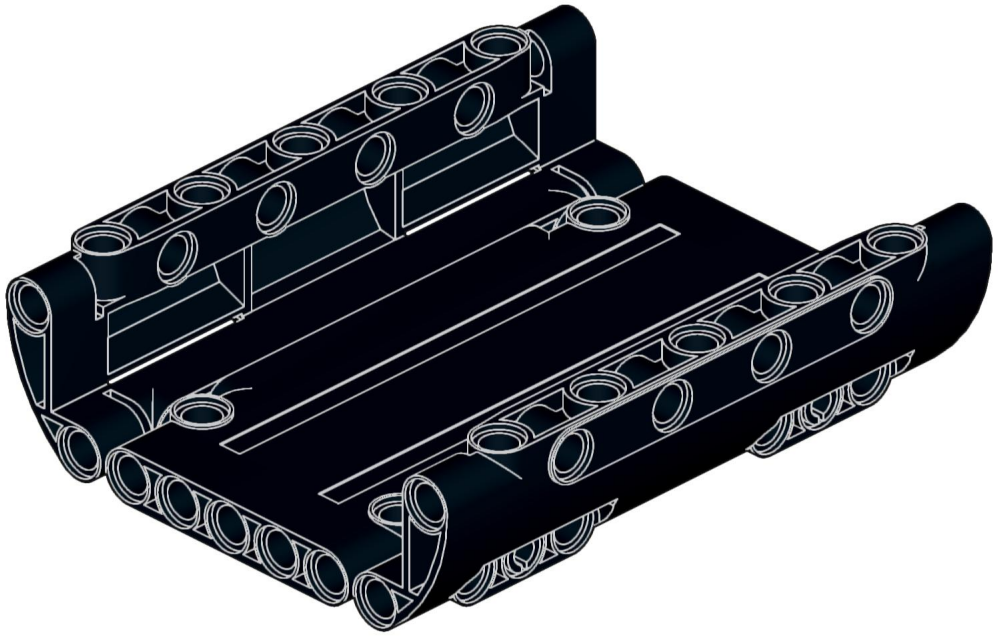

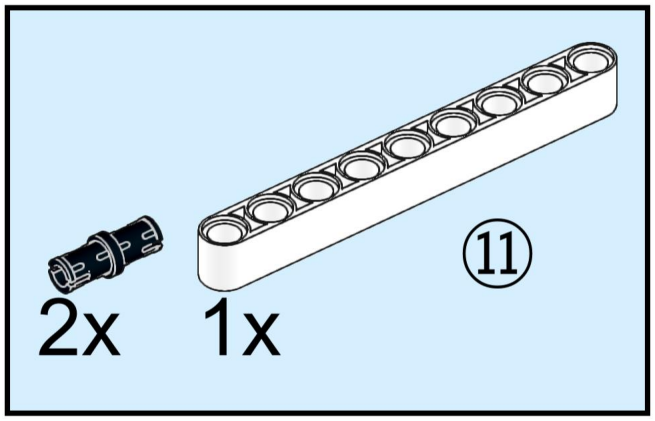
2x
1x
11

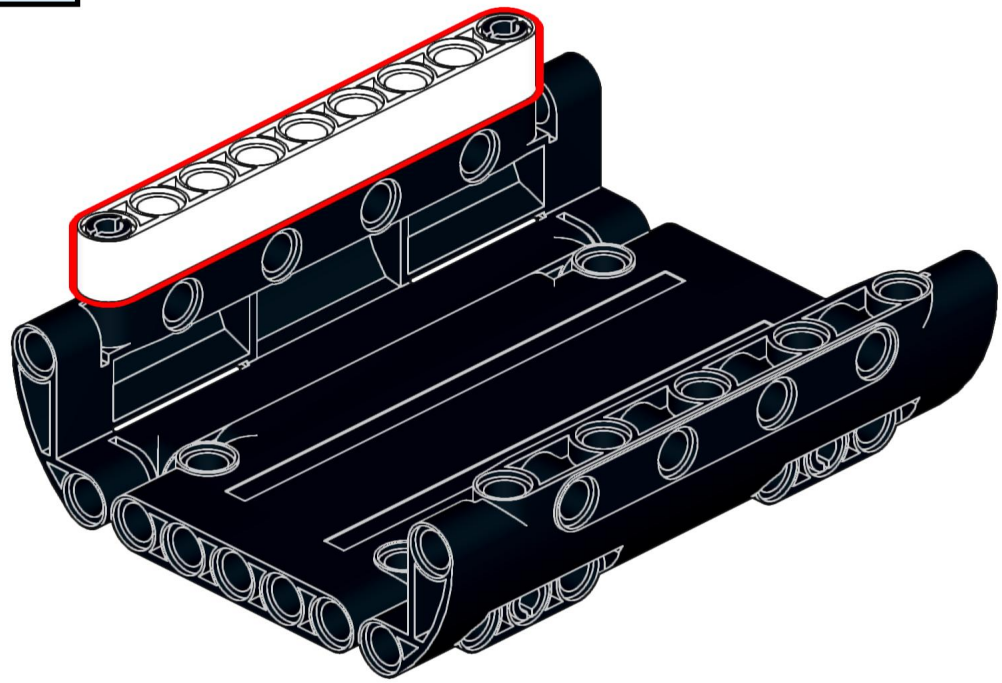

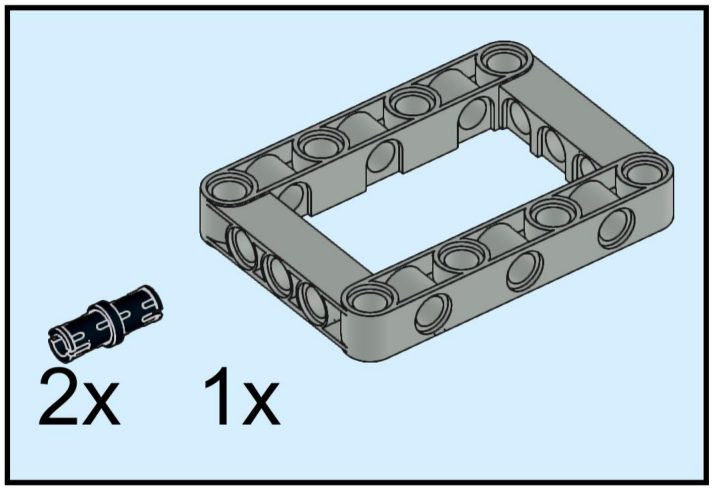
2x
1x

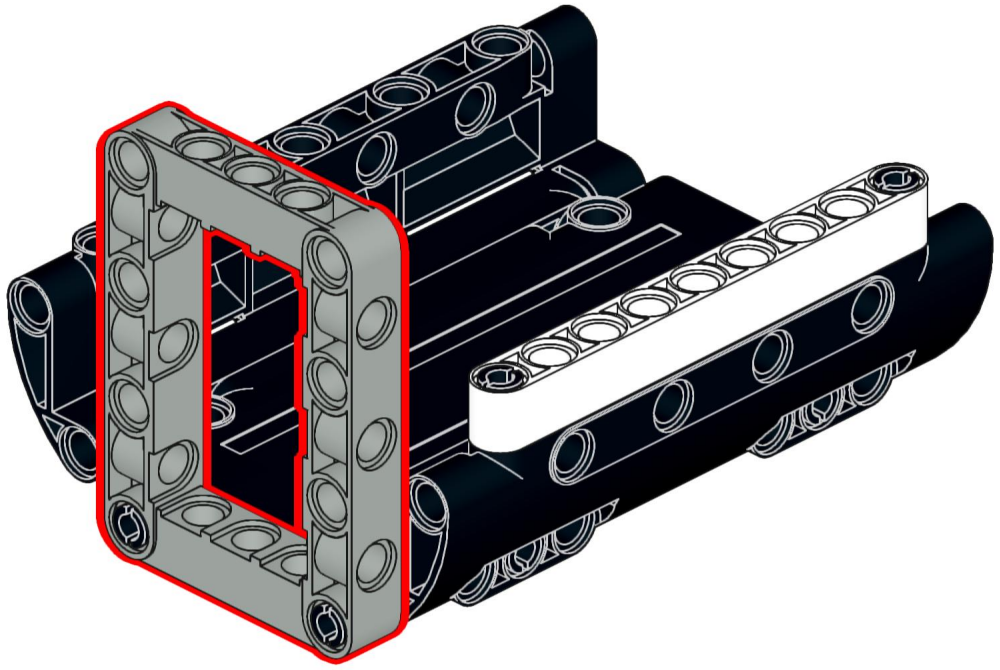

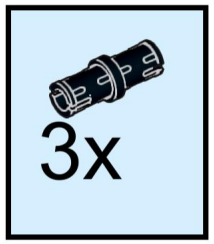
3x

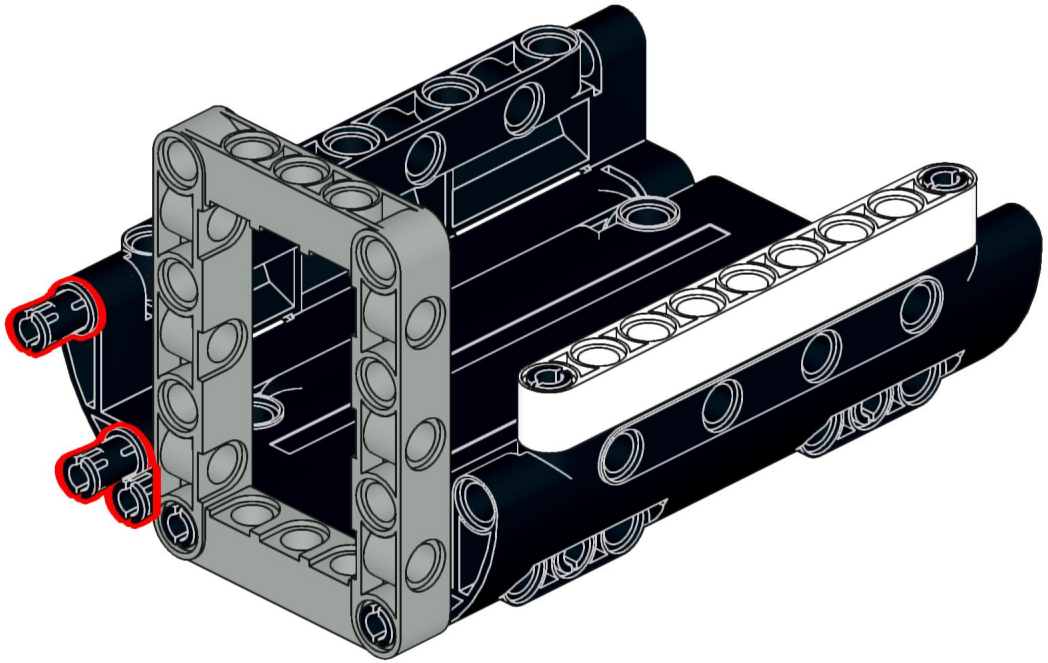

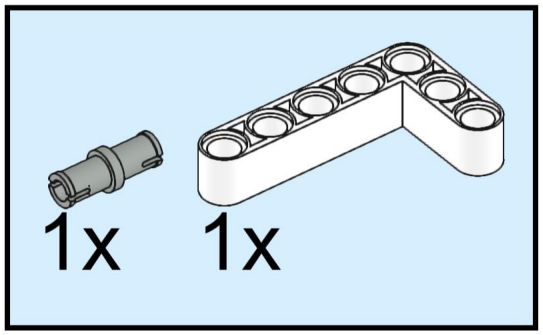
1x
1x

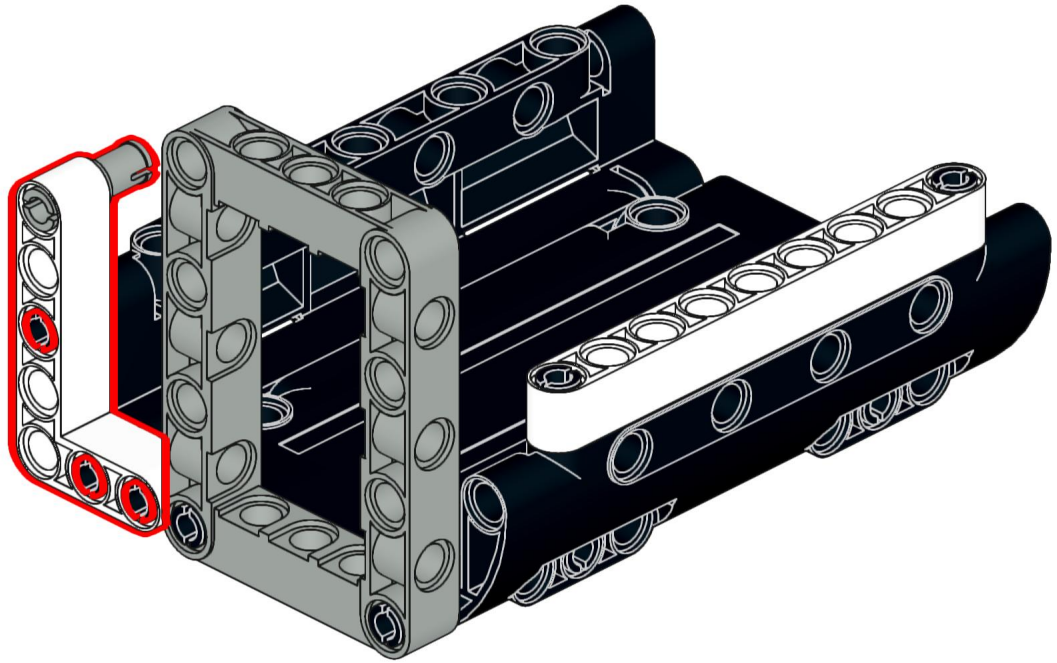

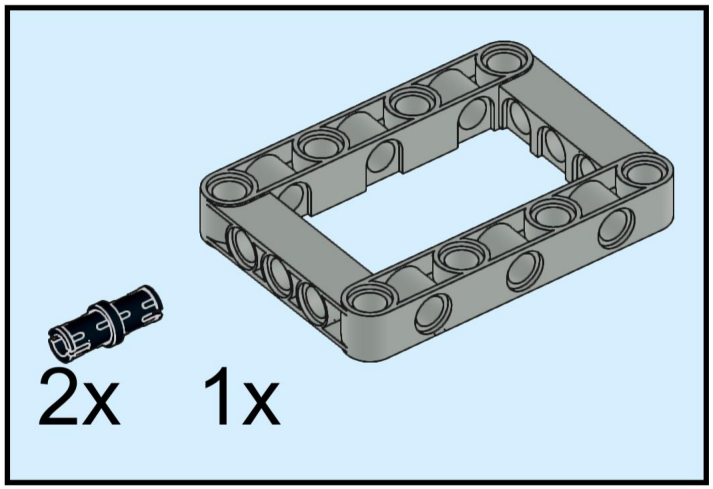
2x
1x

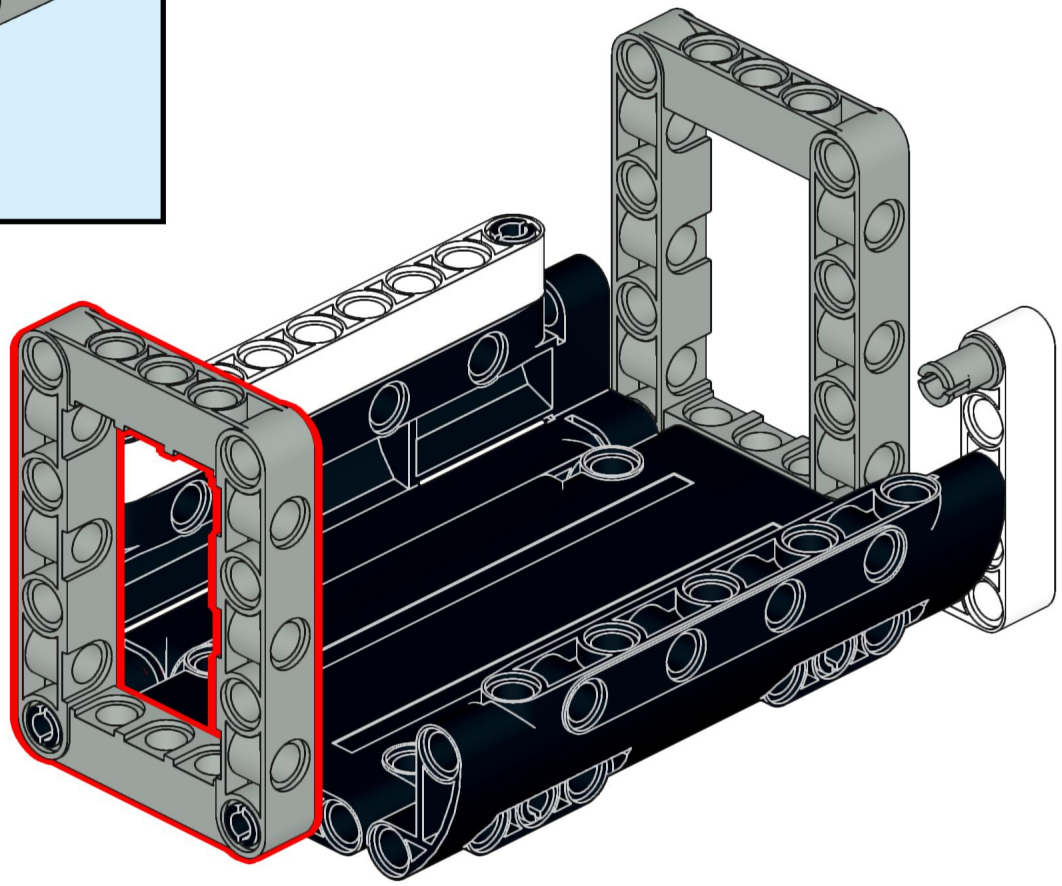

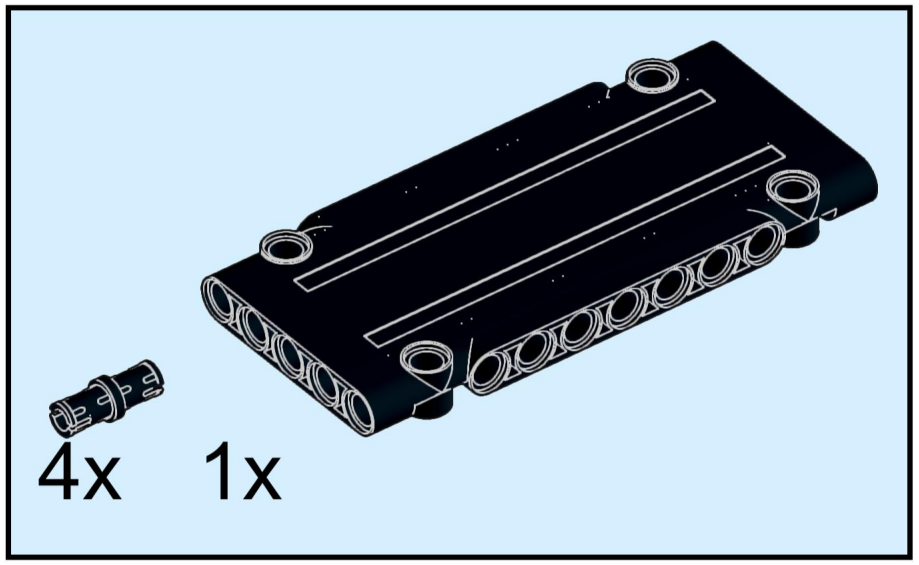
4x
1x

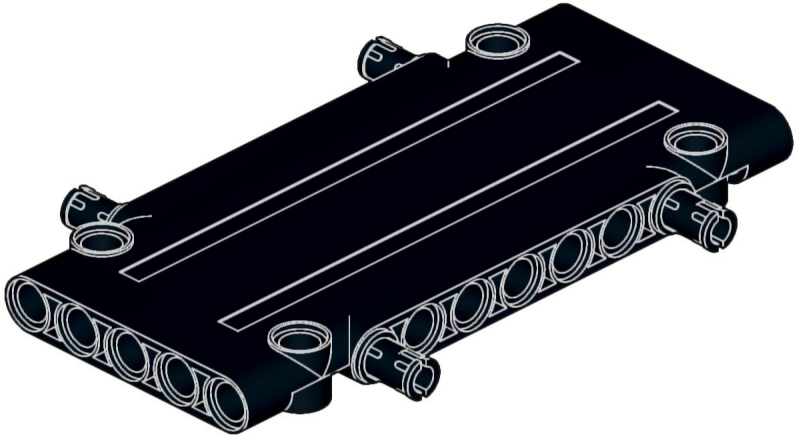

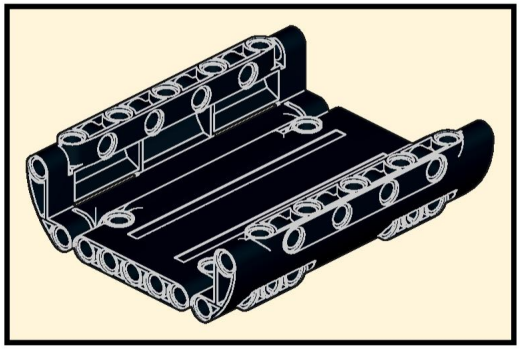

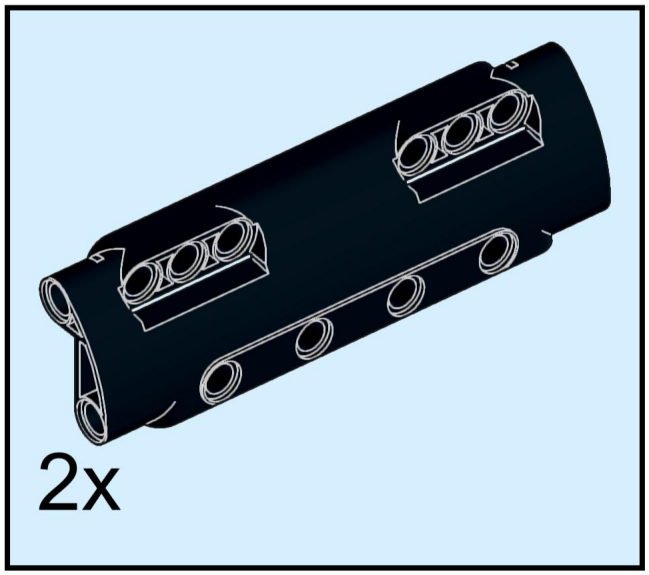
2x

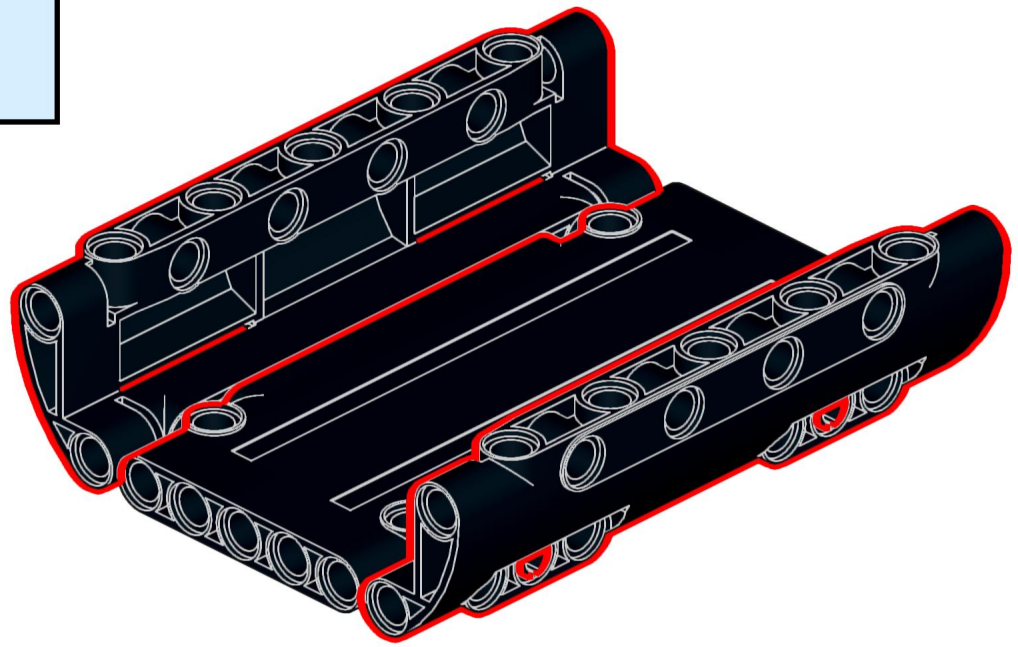

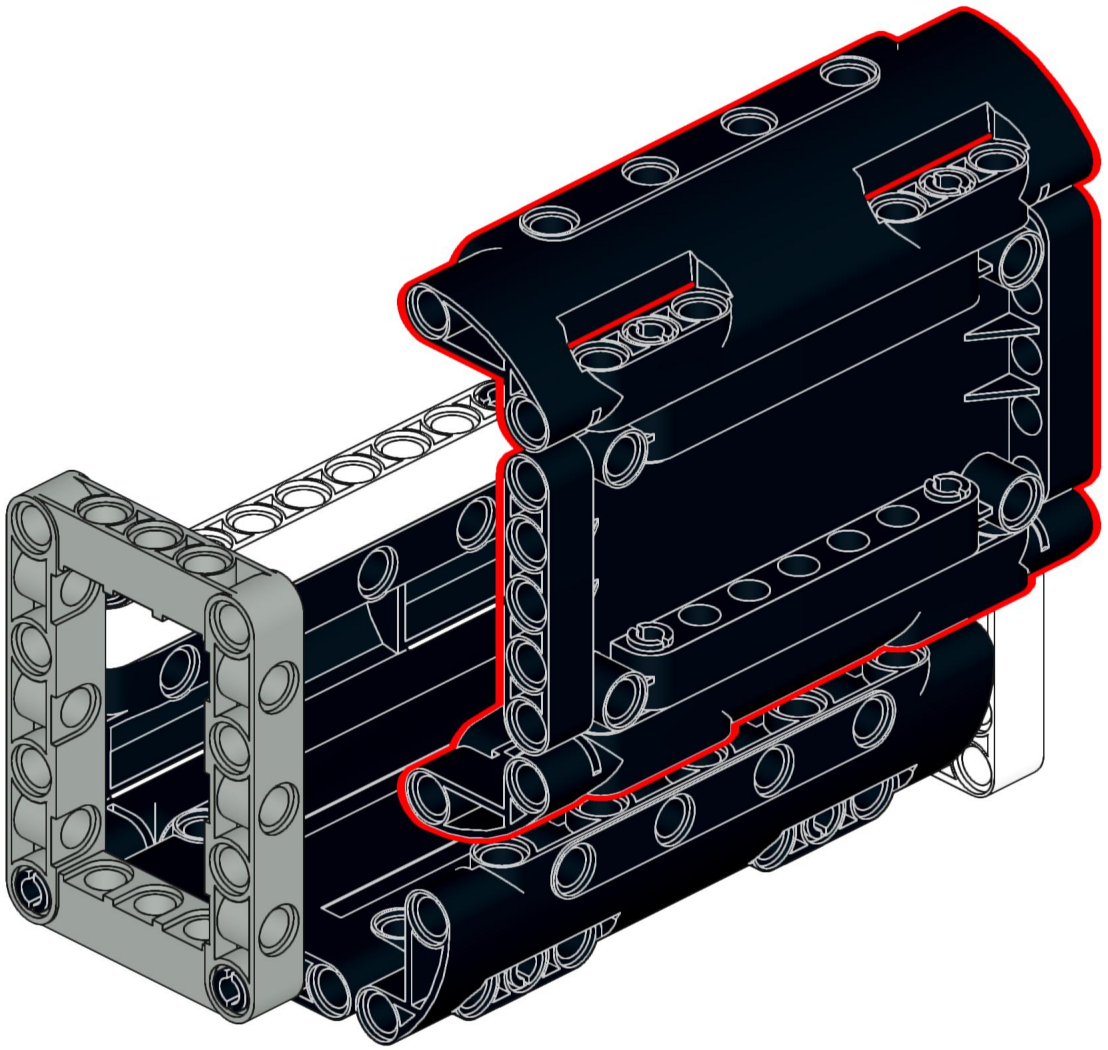

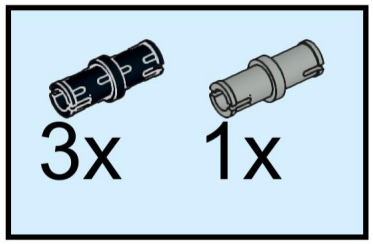
3x
1x

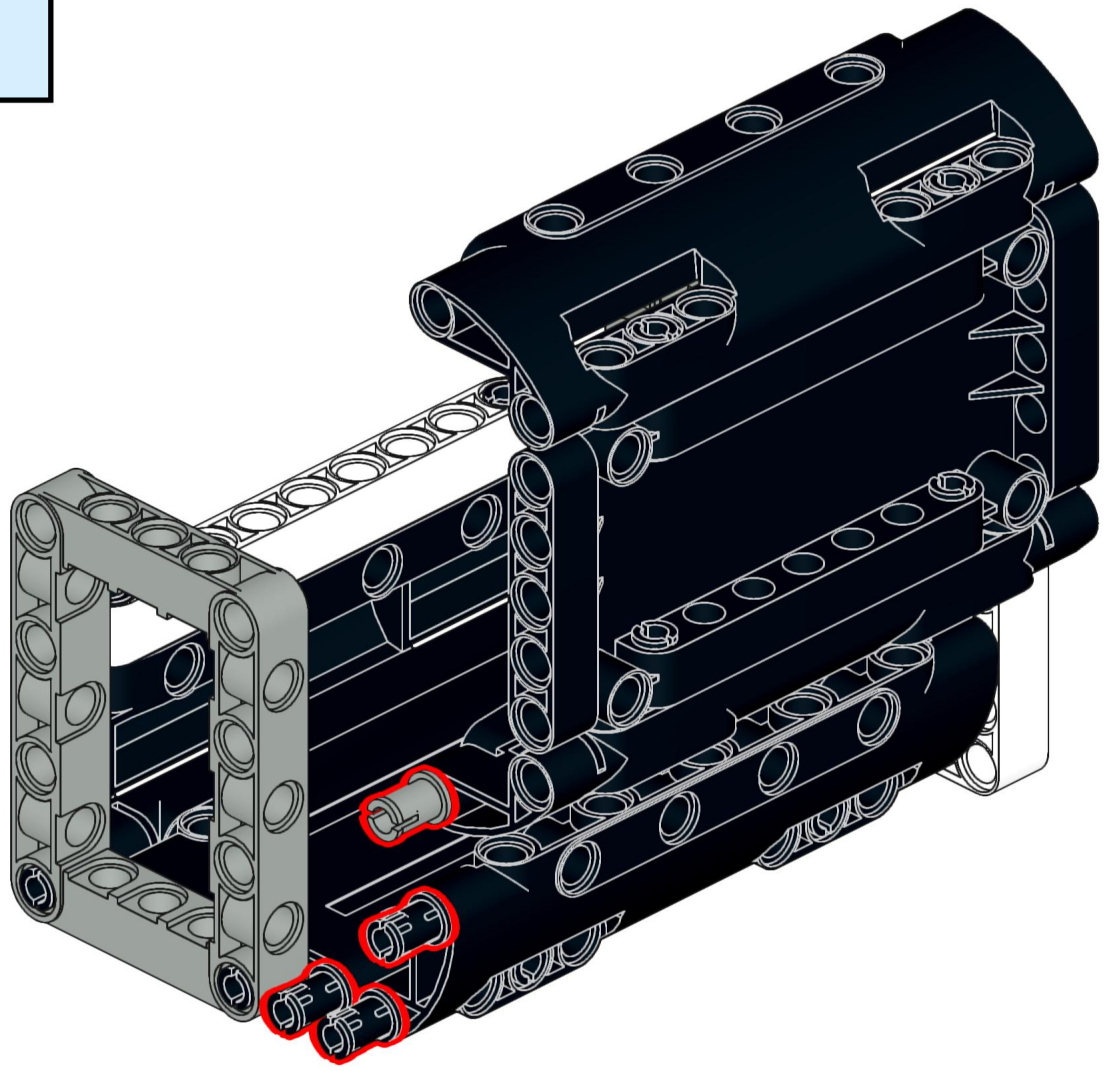

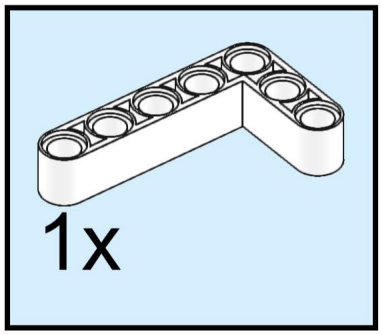
1x

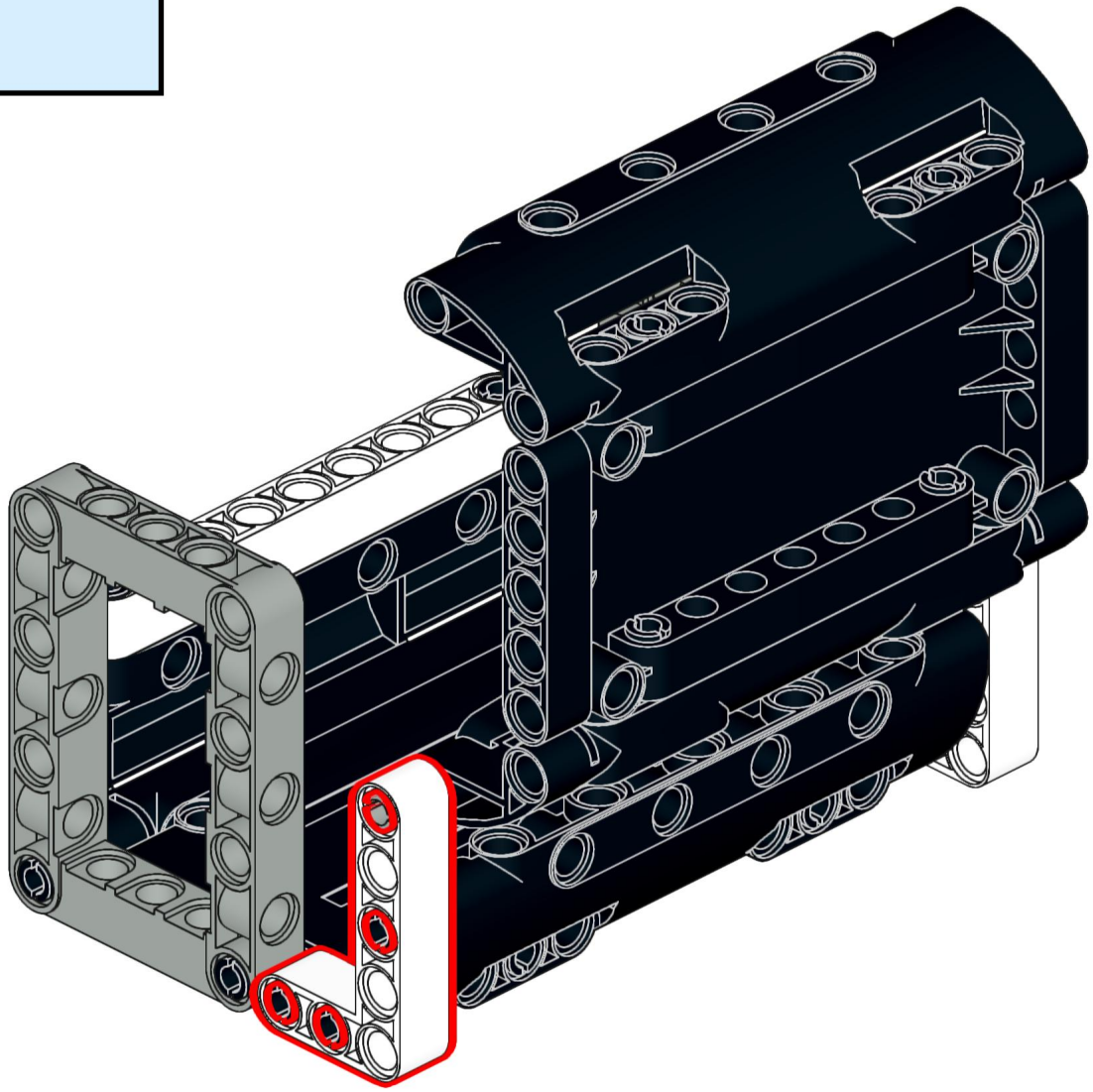

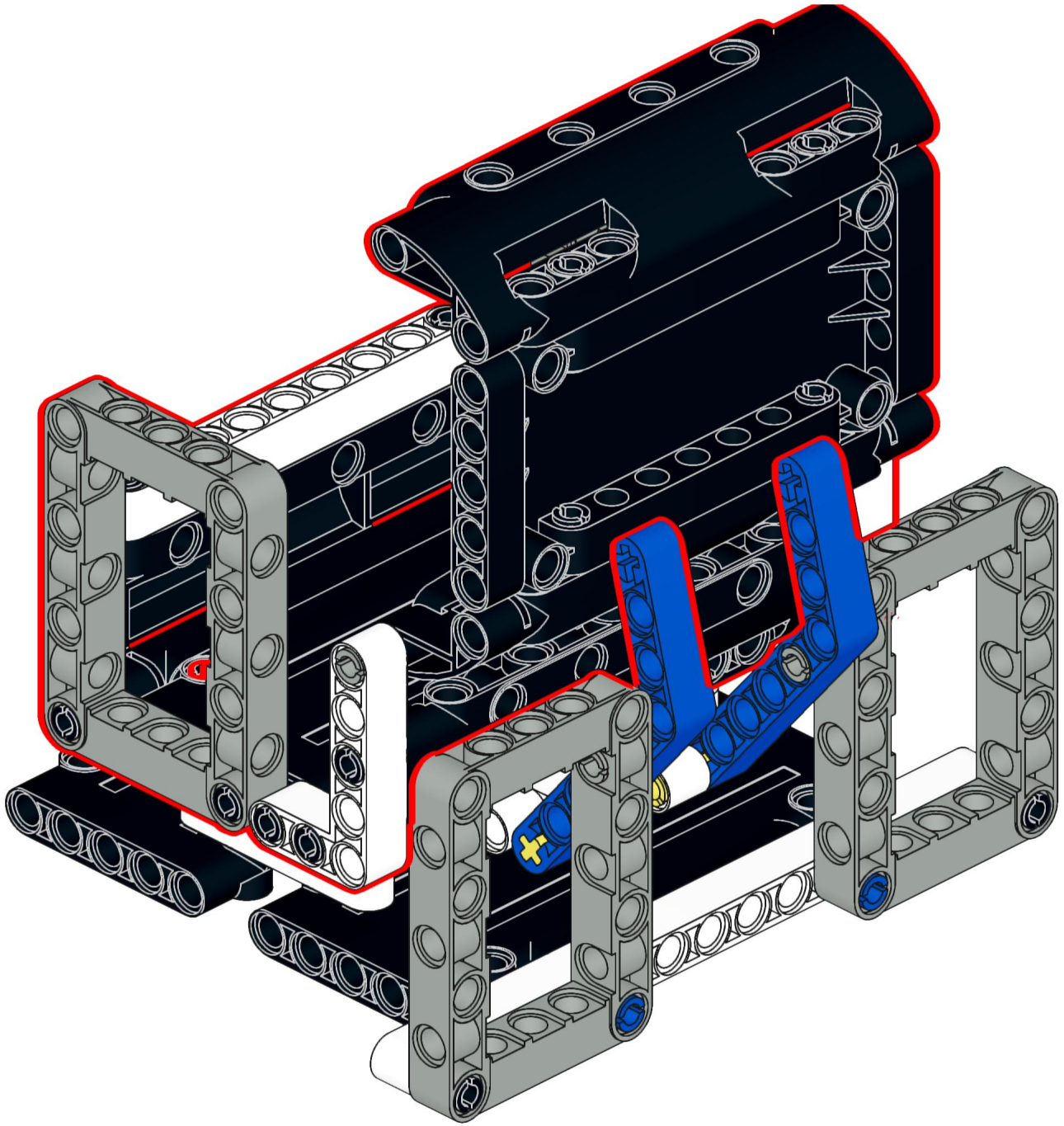

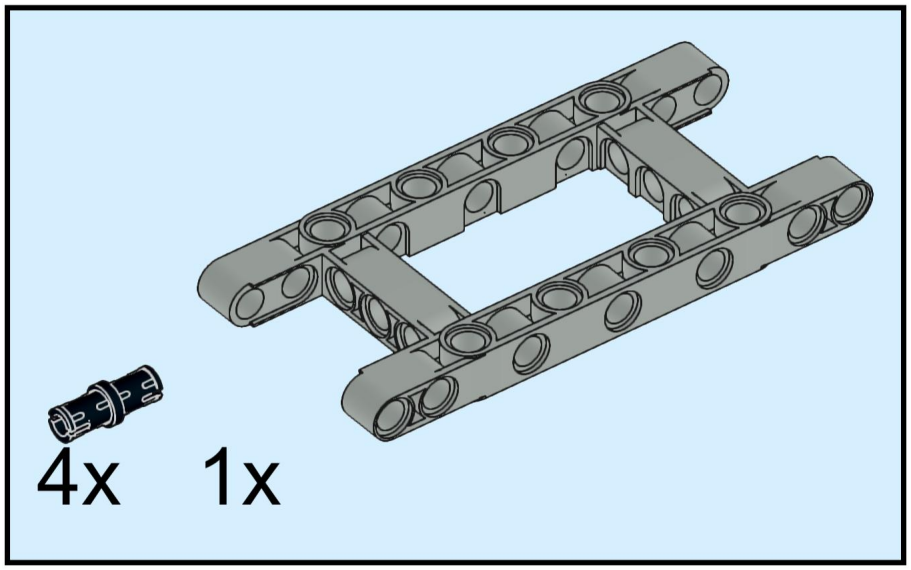
4x
1x

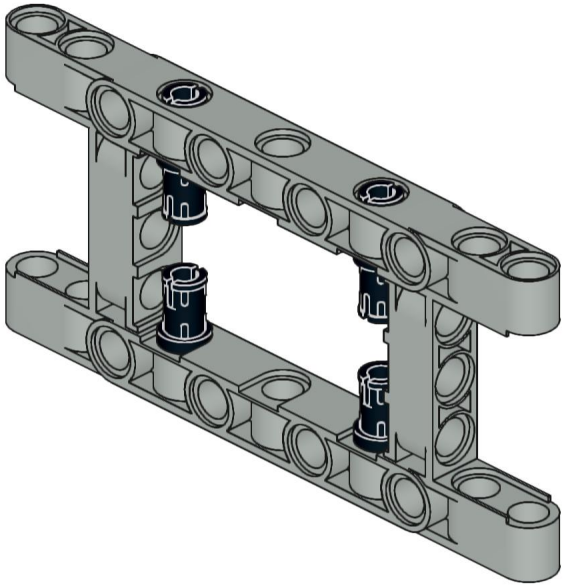

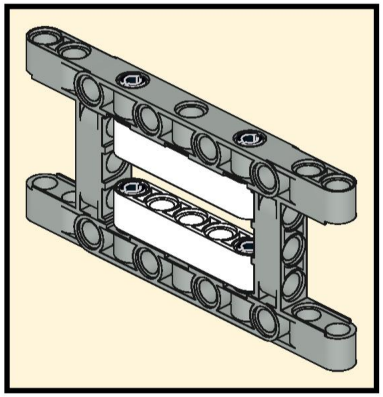

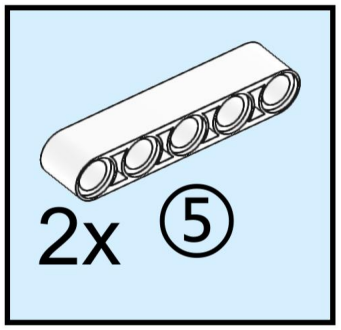
2x ⑤

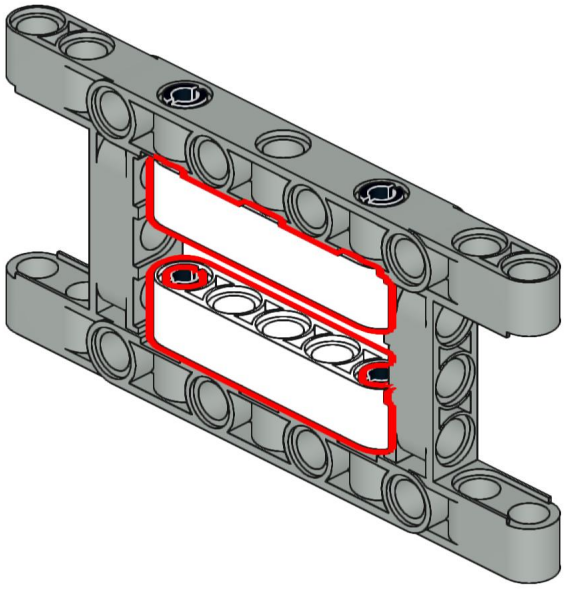

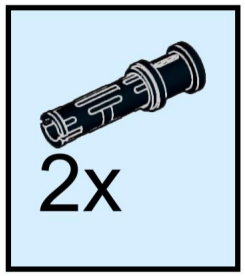
2x

